ふじわら君改の型紙

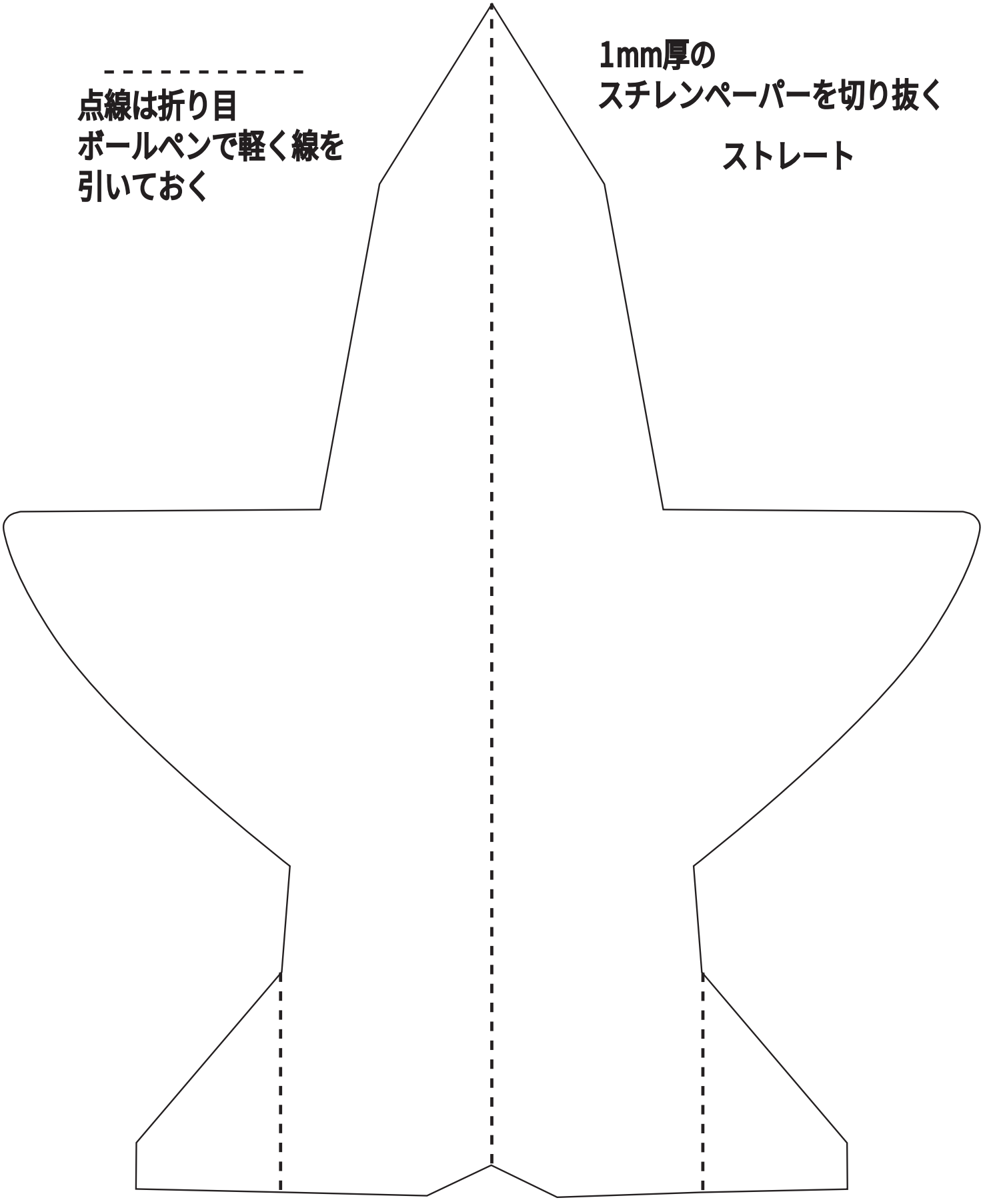

ふじわら君改アルミテープ補強型紙

市販の50㎜幅アルミテープから切り出してください。

点線は山折りです

点線は張り付けてから切り取ってください

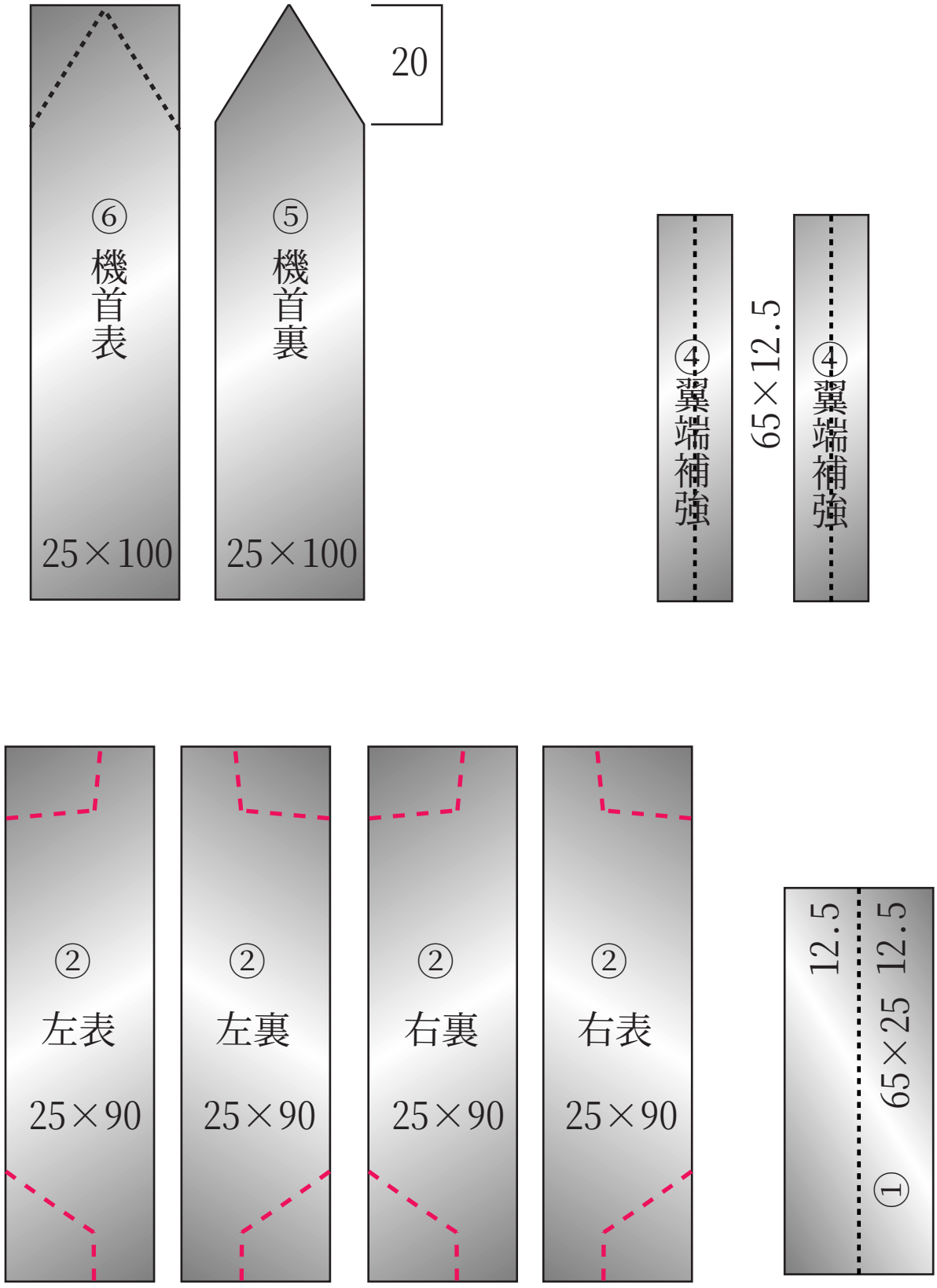

ノーカットシール用紙に印刷

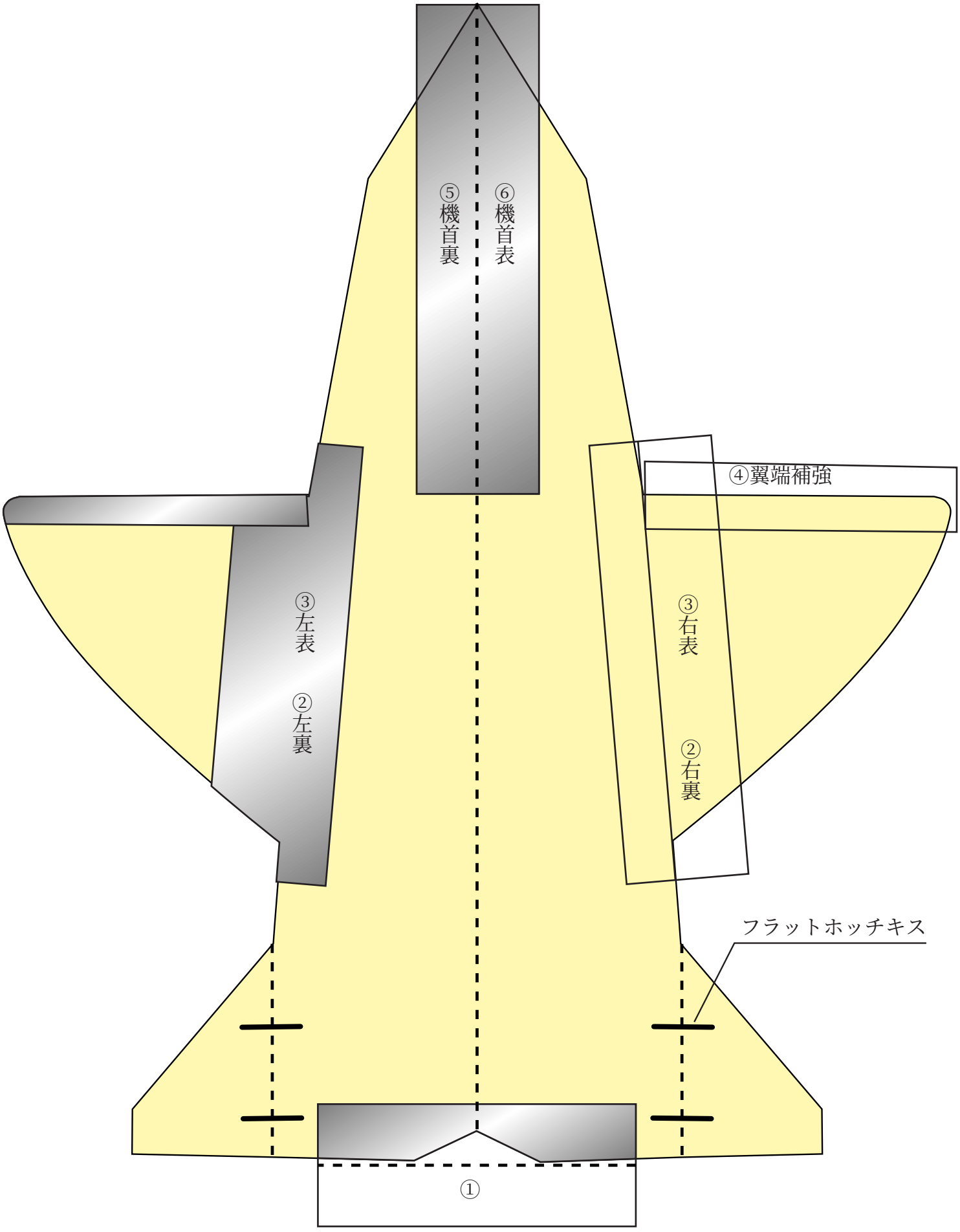
⑤機首裏
⑥機首表
④翼端補強
③左表
②左裏
③右表
②右裏
フラットホッチキス
①

ふじわら君改のつくりかた

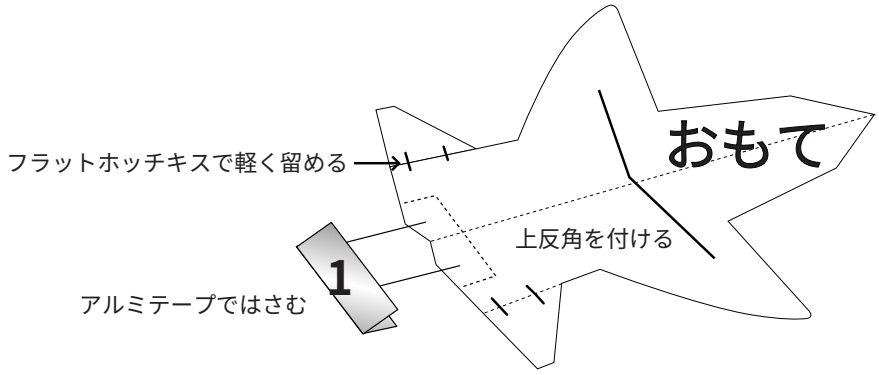

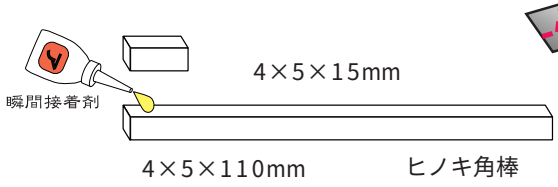

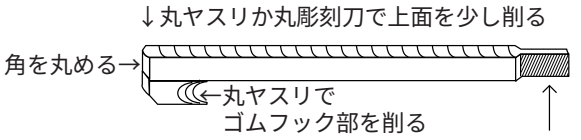

少し細く削りサンドペーパーを両面テープで貼る

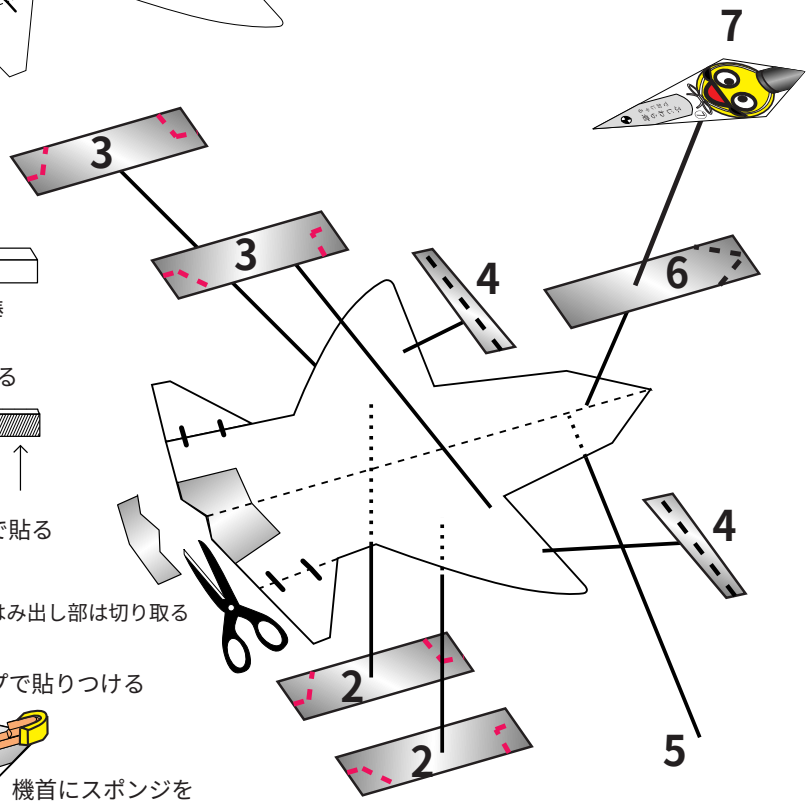

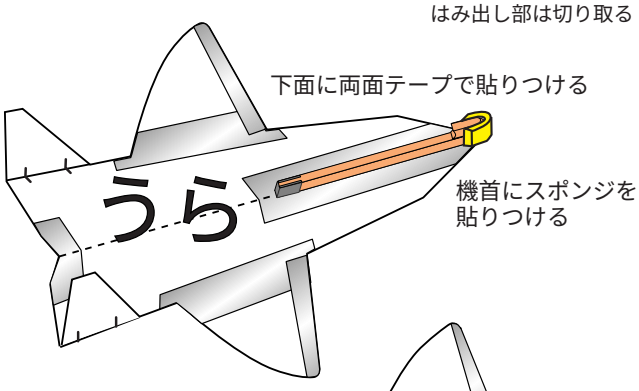

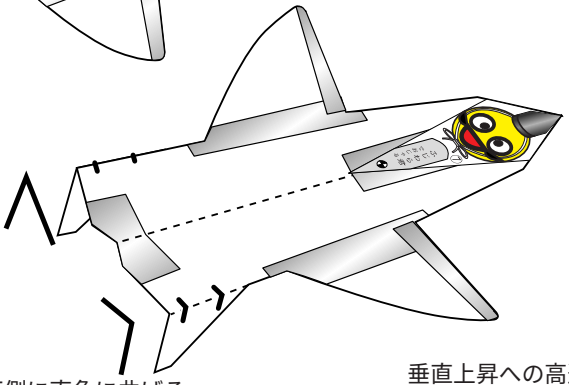

垂直尾翼は下側に直角に曲げる
（ラジオペンチなどを使用するとよい）

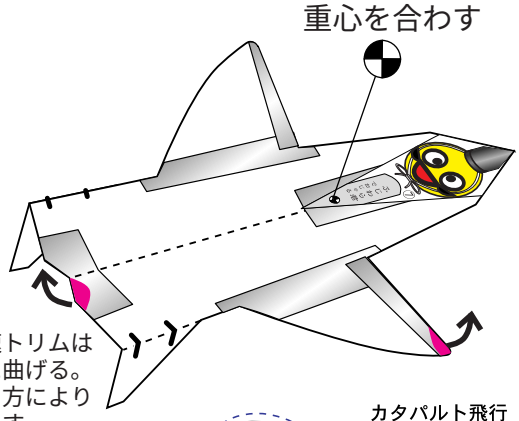

垂直上昇への高速トリムは
赤色の部分を上に曲げる。
（片方のみ）作り方により
トリムは変わります。

ゴムはTANスポーツ　1/8　45cmくらいを割り箸に巻き付ける。

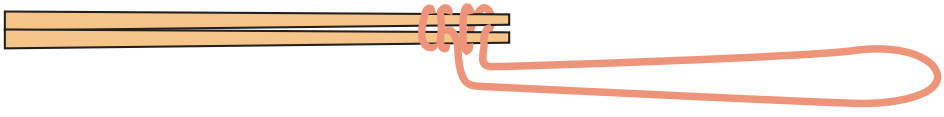

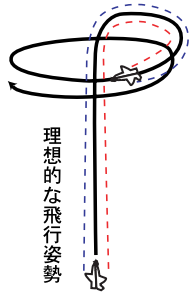

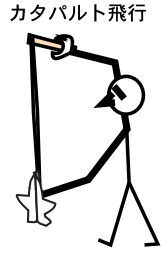

ゴムカタパルトを使い
垂直に打ち上げる。